# NR

## Многорядные насосы

n ≈ 2900 об./мин.
n ≈ 1450 об./мин.

calpeda
CREATIVE TECHNOLOGY

## Конструкция

Центробежные насосы с одним рабочим колесом с прямым подсоединением двигатель-насос и общим валом.
Корпус насоса имеет всасывающий и подающий раструбы одинакового диаметра и расположенные на одном валу (многорядное исполнение).

**Раструбы**: Фланцы EN 1092-2, PN 10

**Контрфланцы (по требованию)**

| Размеры | Фланцы |
|---|---|
| NR 50, NR 65 | Резьбовые фланцы PN 16, UNI 2247 |
| NR 80, NR 100, NR 125 | Фланцы, свариваемые внахлестку по стандарту PN 10, UNI 2277, UNI 2278 |

5

## Применение

Перекачка чистых жидкостей, не содержащих абразивных примесей и не агрессивных для материалов, из которых изготовлен насос (содержание твердых частиц максимум 0,2%).
Использование в установках теплоснабжения, кондиционирования, охлаждения и циркуляции.
Использование в бытовой и промышленной сфере.
При необходимости, работа с пониженным уровнем шума (n = 1450 об./мин.).

## Эксплуатационные ограничения

Температура жидкости от -10°C до +100°C.
Температура окружающего воздуха не более 40°C.
Манометрическая высота всасывания не более 7 м.
Максимально допустимое конечное давление в корпусе насоса: 10 бар.
Непрерывный режим эксплуатации.

## Конструкционные материалы

| Составная часть | Материал |
|---|---|
| Корпус насоса<br>Соединит. часть | Чугун GJL 200 EN 1561 |
| Рабочее колесо | Чугун GJL 200 EN 1561 (Латунь P-Cu Zn 40 Pb 2 UNI 5705 per NR 50) |
| Вал | До 1,1 кВт - хромоникелевая сталь AISI 303<br>От 1,5 до 4 кВт - хромовая сталь AISI 430 |
| Мех. уплотнение | Уголь - керамика - NBR |
| Контрфланцы | Сталь Fe 42 UNI 7070 |

## Электродвигатель

Асинхронный 4-полюсный электродвигатель, частота 50 Гц (частота вращения n = 1450 об./мин.)
**NR**: трехфазный 230/400 В (±10%)
**NRM**: монофазный 230 В (±10%)

Асинхронный 2-полюсный электродвигатель, частота 50 Гц (частота вращения n = 2900 об./мин.)
**NR …/2**: трехфазный 230/400 В (±10%)
**NRM …/2**: монофазный 230 В (±10%)

Изоляция класса “F”.
Защитное устройство IP 54.
Конструкция в соответствии со стандартом IEC 34.

## Специальные исполнения под заказ

- для работы с другими напряжениями - для работы с частотой 60 Гц
- с защитным устройством IP 55 - специальные мех. уплотнения
- для работы с жидкостями или в окружающей среде с повышенной температурой

## Область применения n ≈ 2900 об./мин. n ≈ 1450 об./мин.

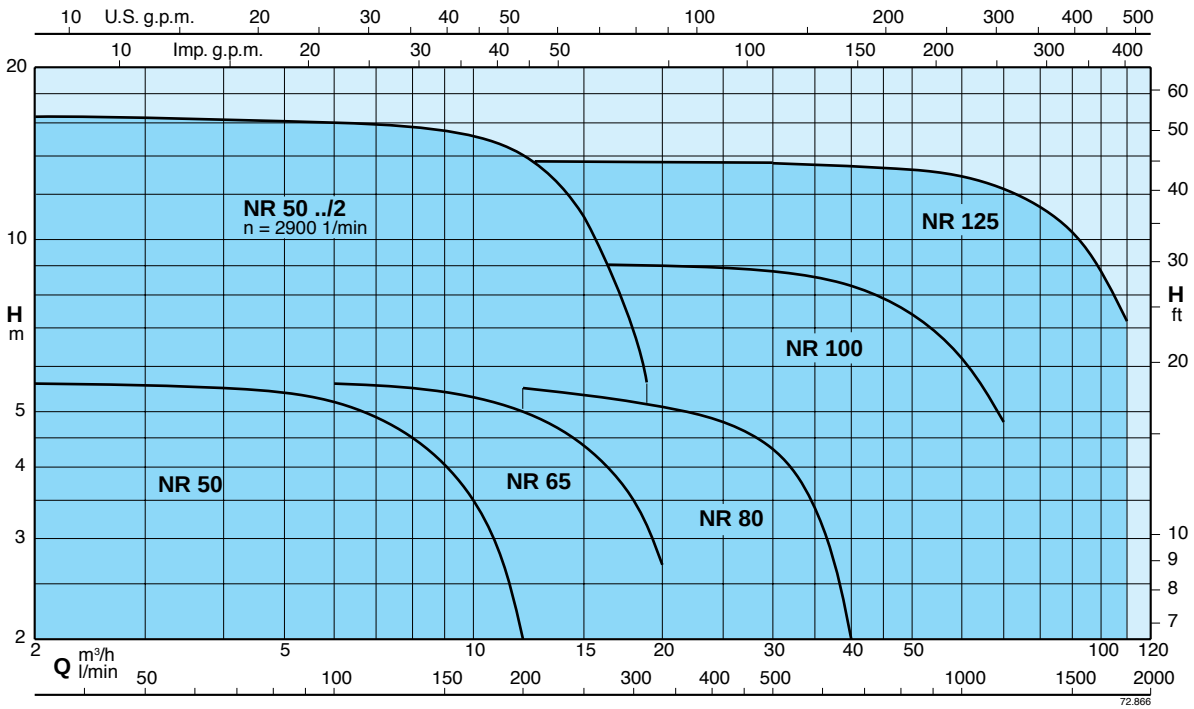

# NR

## Многорядные насосы

calpeda
CREATIVE TECHNOLOGY

## Тех. характеристики n ≈ 2900 об./мин. n ≈ 1450 об./мин.

### n ≈ 2900 об./мин.

| 3 ~ | 230V | 400V | 1 ~ | 230V | P1 | P2 | | Q m³/h | 6 | 6,6 | 7,5 | 8,4 | 9,6 | 10,8 | 12 | 13,2 | 15 | 16,8 | 18,9 | | | |
|---|---|---|---|---|---|---|---|---|---|---|---|---|---|---|---|---|---|---|---|---|---|---|
| | A | A | | A | kW | kW | HP | l/min | 100 | 110 | 125 | 140 | 160 | 180 | 200 | 220 | 250 | 280 | 315 | | | |
| **NR 50DE/2** | 2,3 | 1,3 | **NRM 50DE/2** | 3,6 | 0,72 | 0,45 | 0,6 | **H** m | 11 | 10,8 | 10,5 | 10,2 | 9,5 | 8,5 | 7 | 6 | | | | | | |
| **NR 50CE/2** | 3,7 | 2,2 | **NRM 50CE/2** | 5,7 | 1,13 | 0,75 | 1 | | 16 | 15,9 | 15,8 | 15,7 | 15,3 | 14,6 | 14 | 13 | 11 | 9 | 5,5 | | | |

### n ≈ 1450 об./мин.

| 3 ~ | 230V 400V | | 1 ~ | 230V | P1 | P2 | | Q m³/h | 2 | 4 | 6 | 8 | 10 | 12 | 14 | 16 | 18 | 20 | 25 | 30 | 35 | 40 | 50 | 60 | 70 | 80 | 90 | 100 | 110 |
|---|---|---|---|---|---|---|---|---|---|---|---|---|---|---|---|---|---|---|---|---|---|---|---|---|---|---|---|---|---|
| | A | A | | A | kW | kW | HP | l/min | 33 | 67 | 100 | 133 | 167 | 200 | 233 | 267 | 300 | 333 | 417 | 500 | 583 | 667 | 833 | 1000 | 1167 | 1333 | 1500 | 1667 | 1840 |
| **NR 50CE** | 1,4 | 0,8 | **NRM 50CE** | 2,1 | 0,27 | 0,25 | 0,34 | | 3,9 | 3,8 | 3,3 | 2,5 | | | | | | | | | | | | | | | | | |
| **NR 50BE** | 1,4 | 0,8 | **NRM 50BE** | 2,1 | 0,29 | 0,25 | 0,34 | | 4,7 | 4,6 | 4,3 | 3,5 | 2,3 | | | | | | | | | | | | | | | | |
| **NR 50AE** | 1,4 | 0,8 | **NRM 50AE** | 2,1 | 0,33 | 0,25 | 0,34 | | 5,6 | 5,5 | 5,2 | 4,5 | 3,5 | 2 | | | | | | | | | | | | | | | |
| **NR 65CE** | 1,4 | 0,8 | **NRM 65CE** | 2,1 | 0,31 | 0,25 | 0,34 | | | | 3,8 | 3,7 | 3,5 | 3,1 | 2,6 | 1,9 | | | | | | | | | | | | | |
| **NR 65BE** | 2,1 | 1,2 | | | | 0,37 | 0,5 | | | | 4,7 | 4,6 | 4,5 | 4,2 | 3,8 | 3,2 | 2,5 | | | | | | | | | | | | |
| **NR 65AE** | 2,1 | 1,2 | | | | 0,37 | 0,5 | | | | 5,6 | 5,5 | 5,3 | 5 | 4,6 | 4,1 | 3,5 | 2,7 | | | | | | | | | | | |
| **NR 80CE** | 2,6 | 1,5 | | | | 0,55 | 0,75 | | | | | | | 3,9 | 3,8 | 3,7 | 3,6 | 3,5 | 3,2 | 2,5 | | | | | | | | | |
| **NR 80BE** | 2,6 | 1,5 | | | | 0,55 | 0,75 | **H** m | | | | | | 4,7 | 4,6 | 4,5 | 4,4 | 4,3 | 3,8 | 3,3 | 2,4 | | | | | | | | |
| **NR 80AE** | 3,3 | 1,9 | | | | 0,75 | 1 | | | | | | | 5,5 | 5,4 | 5,3 | 5,2 | 5,1 | 4,8 | 4,3 | 3,4 | 2 | | | | | | | |
| **NR 100CE** | 5 | 2,9 | | | | 1,1 | 1,5 | | | | | | | | | | | 6,6 | 6,4 | 6,3 | 6 | 5,6 | 4,6 | 3,3 | | | | | |
| **NR 100BE** | 5 | 2,9 | | | | 1,1 | 1,5 | | | | | | | | | | | 7,5 | 7,4 | 7,2 | 7 | 6,6 | 5,6 | 4,4 | | | | | |
| **NR 100AE** | 6 | 3,5 | | | | 1,5 | 2 | | | | | | | | | | | 9 | 8,9 | 8,8 | 8,6 | 8,3 | 7,4 | 6,2 | 4,8 | | | | |
| **NR 125CE** | 8,6 | 5 | | | | 2,2 | 3 | | | | | | | | | | | | | 10,2 | 10,1 | 10 | 9,6 | 9 | 8,2 | 7,1 | 5,7 | 4 | |
| **NR 125BE** | 10,9 | 6,3 | | | | 3 | 4 | | | | | | | | | | | | | 12 | 11,9 | 11,8 | 11,6 | 11 | 10,4 | 9,4 | 8,2 | 6,7 | 5,1 |
| **NR 125AE** | 14,7 | 8,5 | | | | 4 | 5,5 | | | | | | | | | | | | | 13,6 | 13,5 | 13,4 | 13,2 | 12,9 | 12,3 | 11,4 | 10,3 | 8,8 | 7,2 |

P1 Максимальная потребляемая мощность. P2 Номинальная мощность двигателя. **H** Общая высота напора в м. Допуски согласно стандарта ISO 9906, приложение "A".

## Размеры и вес

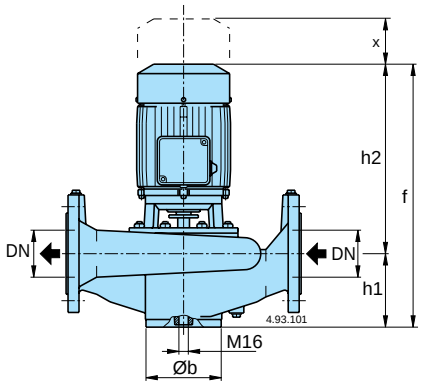


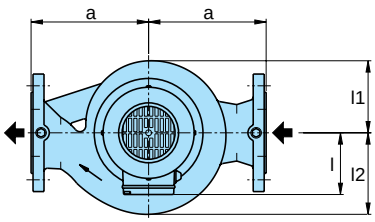


### Установка

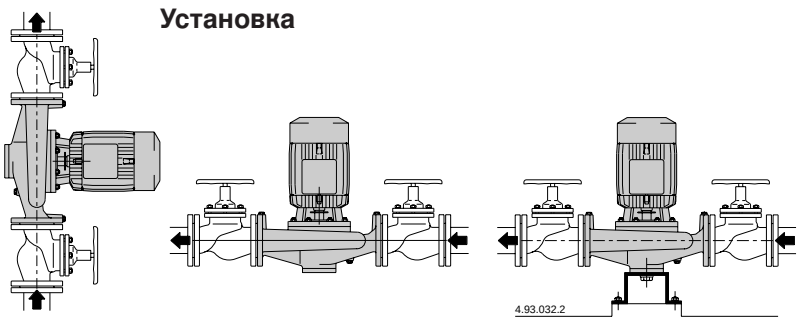


Фланцы PN 10, EN 1092-2

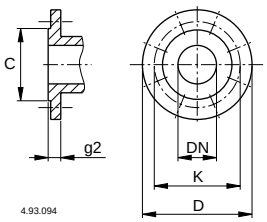


| ТИП | мм | | | | | | | | | | kg |
|---|---|---|---|---|---|---|---|---|---|---|---|
| | DN | a | f | h1 | h2 | Øb | l | l1 | l2 | x | |
| NR 50DE/2-CE/2 | 50 | 160 | 360 | 90 | 270 | 98 | 105 | 93 | 100 | 70 | 29,5-30 |
| NR 50AE-BE-CE | 50 | 160 | 360 | 90 | 270 | 98 | 105 | 93 | 100 | 70 | 24-24-24 |
| NR 65AE-BE-CE | 65 | 180 | 370 | 100 | 270 | 118 | 105 | 102 | 114 | 70 | 28-28-28 |
| NR 80AE-BE-CE | 80 | 200 | 445 | 125 | 320 | 130 | 110 | 123 | 140 | 80 | 38,5-38-37,5 |
| NR 100BE-CE | 100 | 250 | 485 | 150 | 335 | 162 | 110 | 153 | 173 | 105 | 59-59 |
| NR 100AE | 100 | 250 | 510 | 150 | 360 | 162 | 140 | 153 | 173 | 105 | 64 |
| NR 125CE | 125 | 300 | 540 | 170 | 370 | 194 | 140 | 172 | 195 | 120 | 89 |
| NR 125AE-BE | 125 | 300 | 610 | 170 | 440 | 194 | 170 | 172 | 195 | 120 | 110-108 |

| мм | | | | | | |
|---|---|---|---|---|---|---|
| DN | C | K | D | Отверстия | | g2 |
| | | | | N° | Ø | |
| 50 | 99 | 125 | 165 | 4 | 19 | 20 |
| 65 | 118 | 145 | 185 | 4 | 19 | 20 |
| 80 | 132 | 160 | 200 | 8 | 19 | 22 |
| 100 | 156 | 180 | 220 | 8 | 19 | 24 |
| 125 | 184 | 210 | 250 | 8 | 19 | 24 |

## Характеристические кривые n ≈ 2900 об./мин. n ≈ 1450 об./мин.

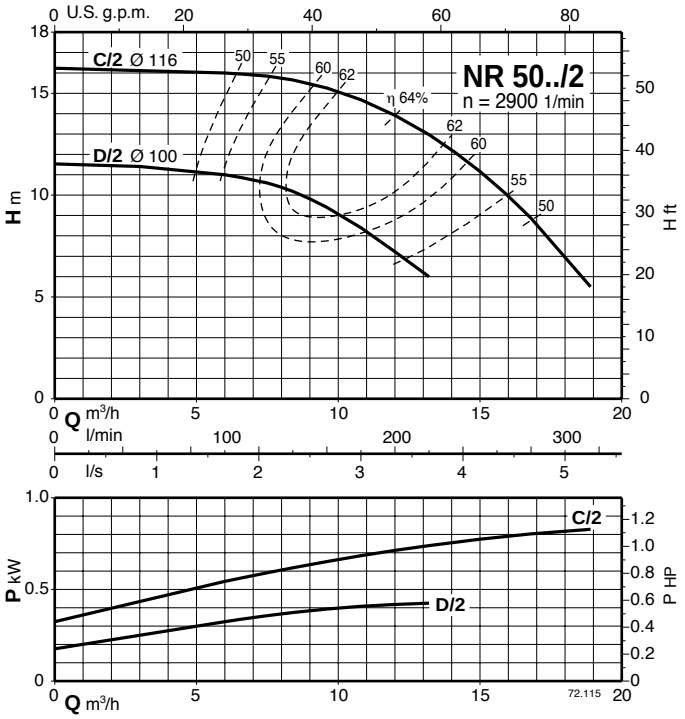


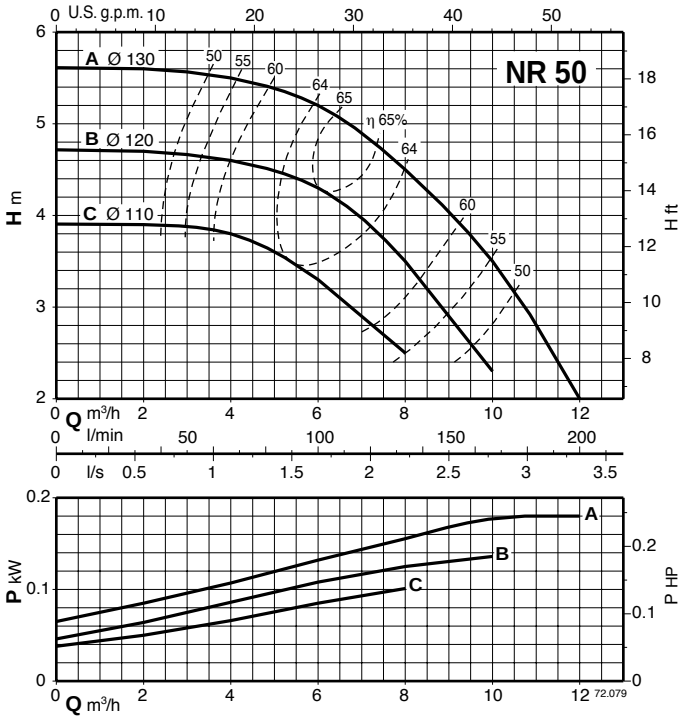


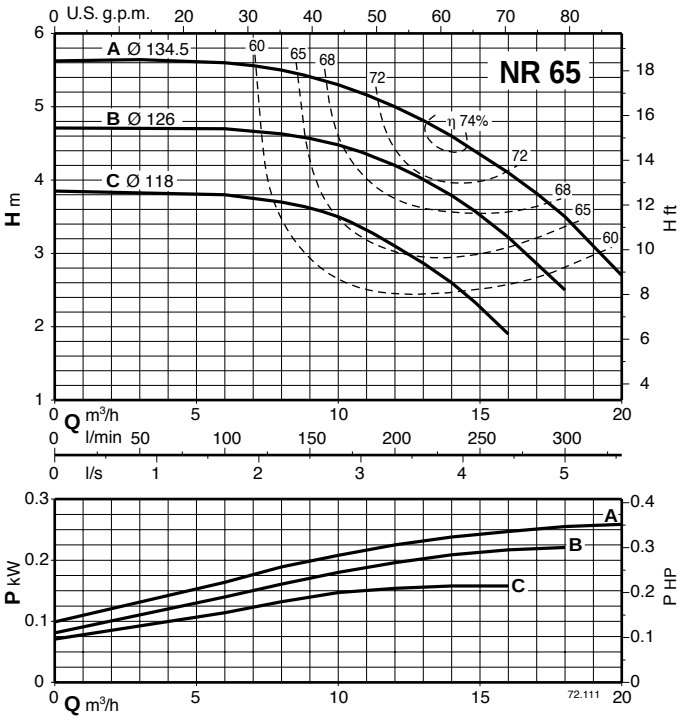


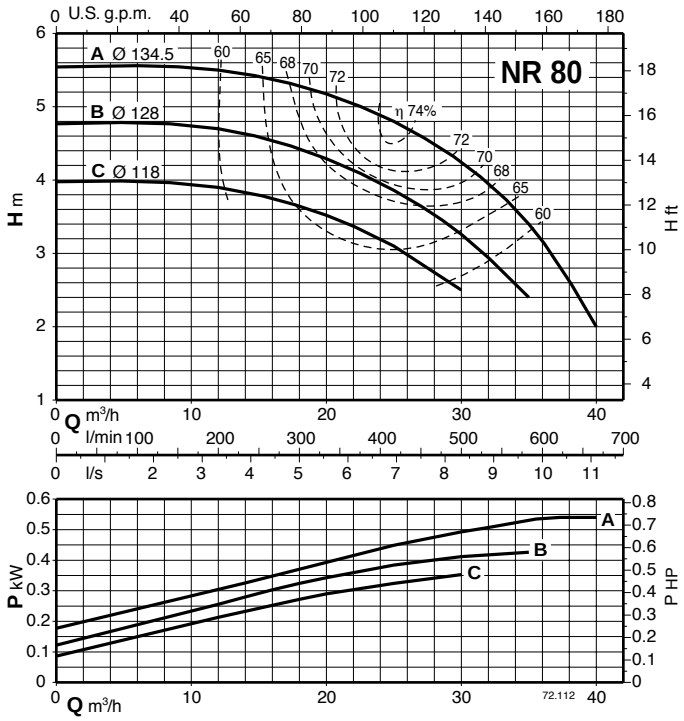
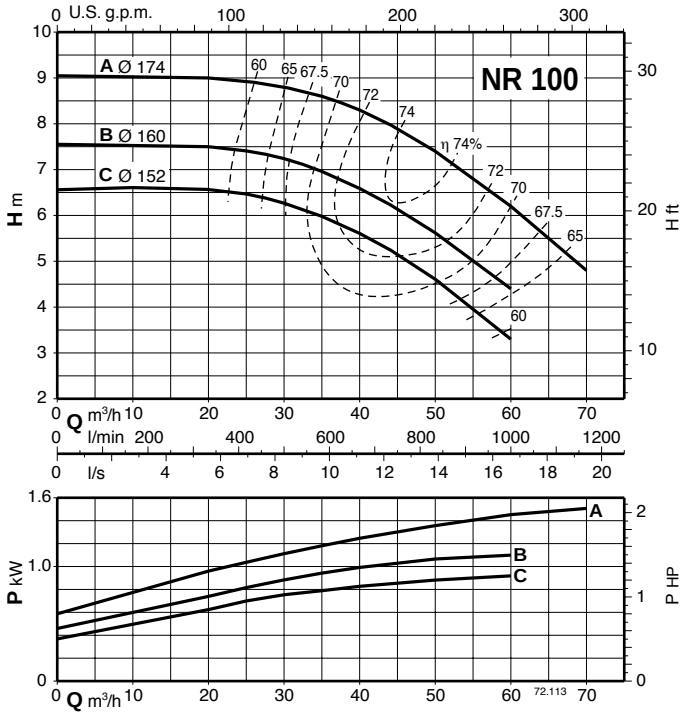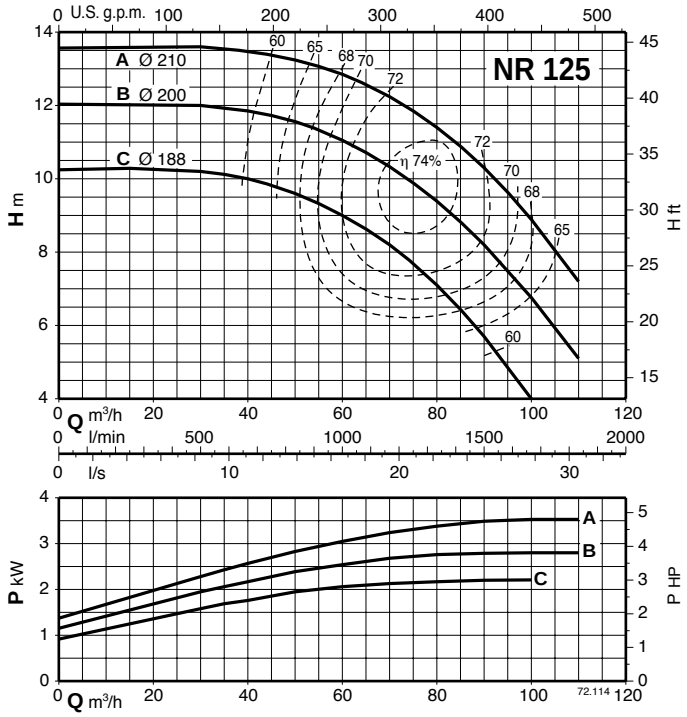
## Характеристические кривые n ≈ 1450 об./мин.